C51 Trolley - gereedschapswagen

- Drie bladen bedekt met anti-slip rubber
- Ergonomisch handvat
- Mogelijkheid om het centraal werkblad te positioneren op twee plaatsen
- Vier wielen Ø 100 mm: 2 vaste en 2 stuurwielen waarvan 1 voorzien van een rem
- Statische laad capaciteit: 200 kg (verdeeld over3 plateaus)

 21 kg

	Art		
051000001	C51 O		Oranje
051000002	C51 G		RAL 7016
051000003	C51 R		RAL 3000 - 7016







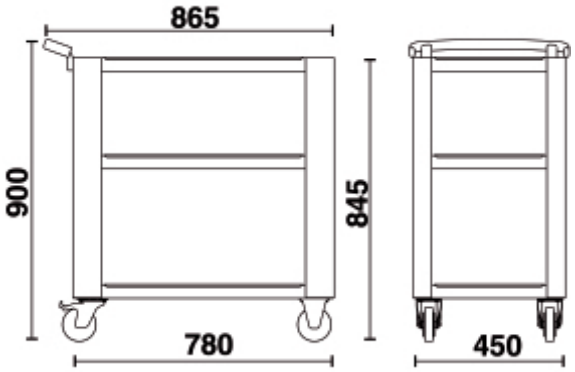

Scan de QR-code om toegang te krijgen tot het
Specificaties, media en documentatie in één klik.